Città di Monselice
Provincia di Padova

Oggetto :

PROGETTAZIONE DEFINITIVA - ESECUTIVA
RECUPERO E CONSOLIDAMENTO
MURO DI CINTA DEL PARCO BUZZACCARINI
SU VIA VO' DE BUFFI - I° STRALCIO

SETTORE LAVORI PUBBLICI - EDILIZIA MONUMENTALE

Assessorato ai lavori pubblici
Dirigente settore tecnico: Arch. Giuliano Sinigaglia

Progetto approvato con delibera : .....

Elaborazione :		
Rev.	Data	Disegnatore
00	12.10.2023	SZ

SCALA :
Sezioni 1 : 100
Particolari 1:20

Tavola :
M.018.023.FF

Progettista architettonico
Ufficio Edilizia Monumentale
Arch. Alfredo Bernardini
collaboratore interno: Arch. Ilaria Berloco

Progettista strutturale :
Ing. Stefano Zuliani
Arch. Nicola Pagnin

Titolo :
PROGETTO
PARTICOLARE FONDAZIONE
CIMASA / CORDOLO SUPERIORE

Timbro e firma :

ORDINE DEGLI INGEGNERI DELLA PROVINCIA DI PADOVA — STEFANO ZULIANI — INGEGNERE — Sez. A n° 5362 — SETTORI: CIVILE AMB. -INDUSTR. -INFORMAZ.

ORDINE DEGLI ARCHITETTI PROV. DI PADOVA — ALFREDO BERNARDINI — n° 941

file nome = \\ZP\studio2\ARCHIVIO\MONSELICE\03_CME_PARCO_BUZZACARINI_ESECUTIVO\ESECUTIVO_STRUTTURE_2023\PROGETTO_ESECUTIVO 2023\Tav_001_PROG._ESECUTIVO_Parco_Buzzaccarini.dwg

PARTICOLARE ARMATURE FONDAZIONI E MURO DI SOSTEGNO
Scala 1:20

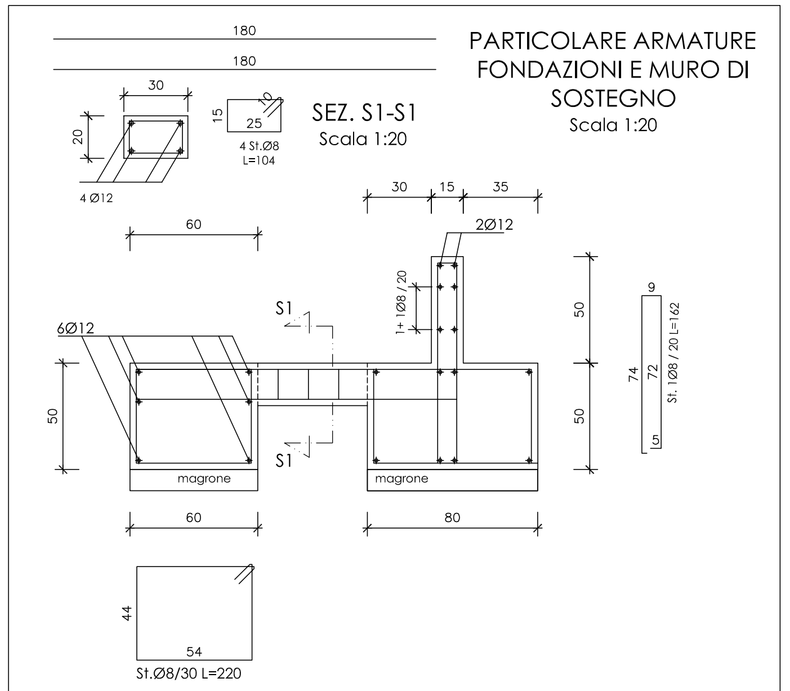

PARTICOLARE ARMATURE FONDAZIONI DI SOSTEGNO
Scala 1:20

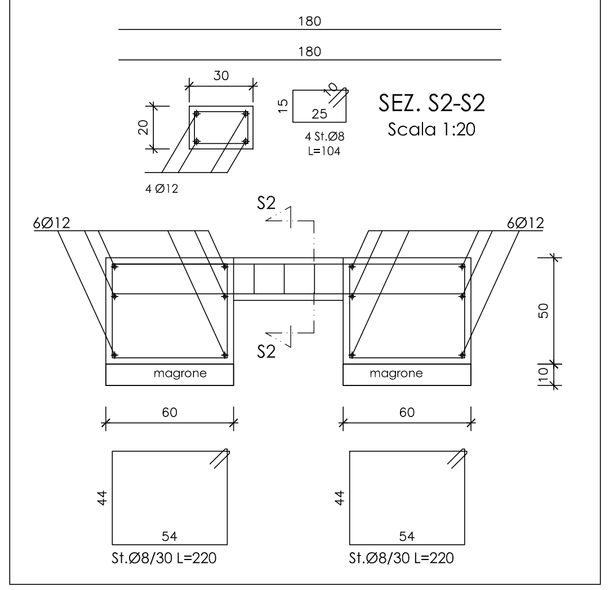

PARTICOLARE RINFORZO CORNICE SUPERIORE DEL MURO DI CINTA STATO DI PROGETTO SEZIONE CORRENTE
Scala 1:10

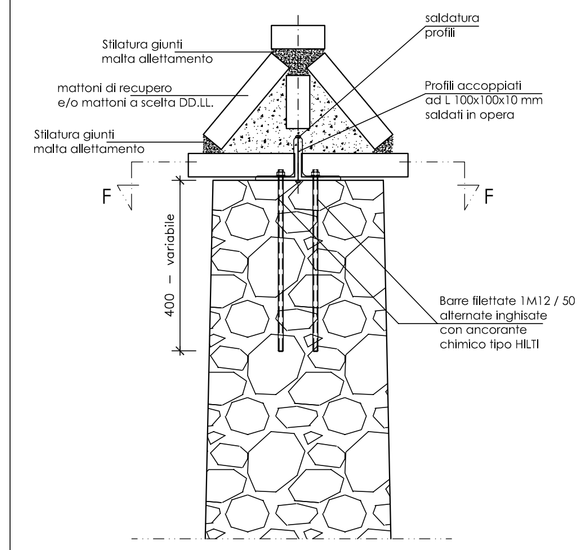

PARTICOLARE RINFORZO CORNICE SUPERIORE DEL MURO DI CINTA STATO DI PROGETTO SEZIONE PUNTUALE CONTRAFFORTE
Scala 1:10

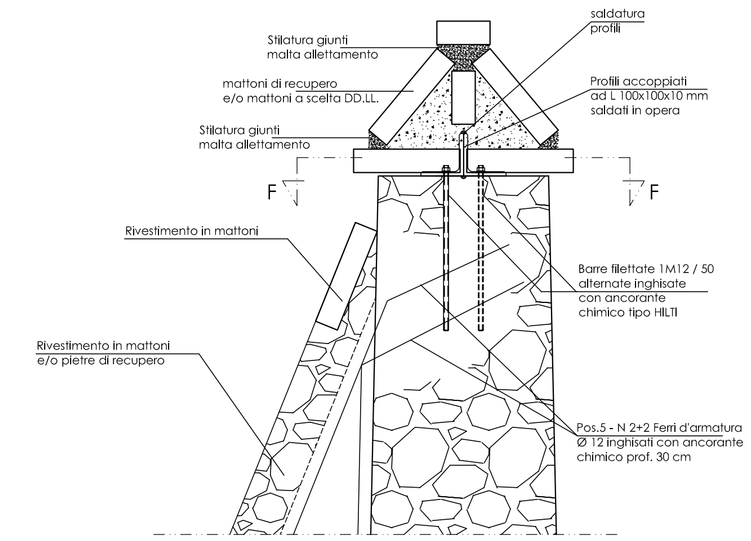

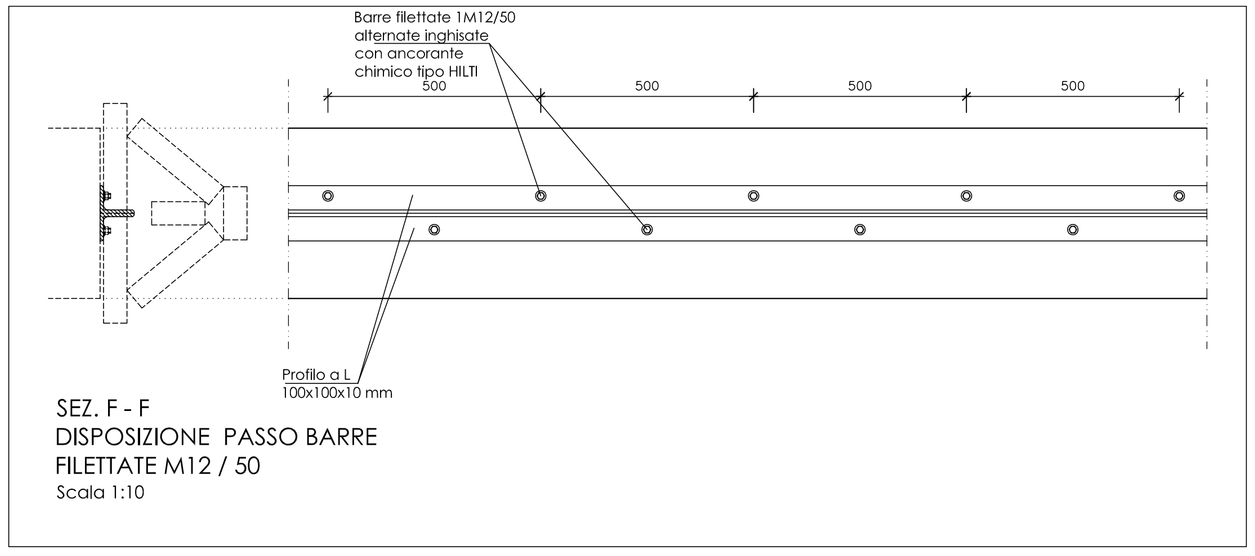

SEZ. F - F
DISPOSIZIONE PASSO BARRE FILETTATE M12 / 50
Scala 1:10

CORDONE DI SALDATURA TIPICO
ECCETTO DIVERSA INDICAZIONE

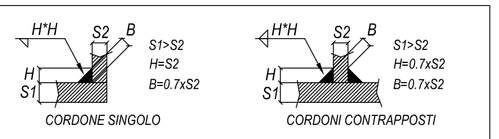

SIMBOLOGIA PER FORATURE E BULLONI

SIMBOLO	BULLONE	FORO Ø	MOMENTO SERRAGGIO 8.8 * TS (N/m)	MOMENTO SERRAGGIO 10.9 * TS (N/m)	SIMBOLO	BULLONE	FORO Ø	MOMENTO SERRAGGIO 8.8 * TS (N/m)	MOMENTO SERRAGGIO 10.9 * TS (N/m)
⊗	M10	Ø 11.0	—	—	⊕	M20	Ø 21.0	439	549
◆	M12	Ø 13.0	90	113	⊕	M22	Ø 23.5	597	747
⌑	M14	Ø 15.0	144	180	⊕	M24	Ø 25.5	759	949
⊕	M16	Ø 17.0	225	281	⊕	M27	Ø 28.5	1110	1388
⊕	M18	Ø 19.0	309	387	⊕	M30	Ø 31.5	1508	1885

CALCESTRUZZO (UNI EN 206-1/2006 e UNI 11104 2004)

	Fondazioni	Elevazione
Classe di resistenza f_{ck}/R_{ck} (N/mm²)	C25/30	C28/35
Classe di esposizione ambientale	XC1	XC1
Classe di consistenza	S4	S4
Tipo di cemento	32.5R	32.5R
Rapporto massimo acqua/cemento	0.60	0.60
Contentuto minimo di cemento (kg/m³)	280	280
Diametro massimo degli inerti (mm)	20	16
Copriferro netto (mm)	25	25
Sovrapposizione e ancoraggi (quando non indicato)	50ø	50ø

ACCIAIO PER CEMENTO ARMATO

Acciaio per barre di armatura	B450C saldabile
Acciaio per reti elettrosaldate	B450C saldabile
Tensione caratteristica di snervamento f_{yk} (N/mm²)	> 450
Tensione caratteristica di rottura f_{tk} (N/mm²)	> 540
Rapporto $(f_t/f_y)_k$	1,15< $(f_t/f_y)_k$ <1,35

ACCIAIO PER CARPENTERIA

Acciaio laminato a caldo con sezione aperta	S275	
	t<40 mm	t>40 mm
Tensione caratteristica di snervamento f_{yk} (N/mm²)	275	255
Tensione caratteristica di rottura f_{tk} (N/mm²)	430	410

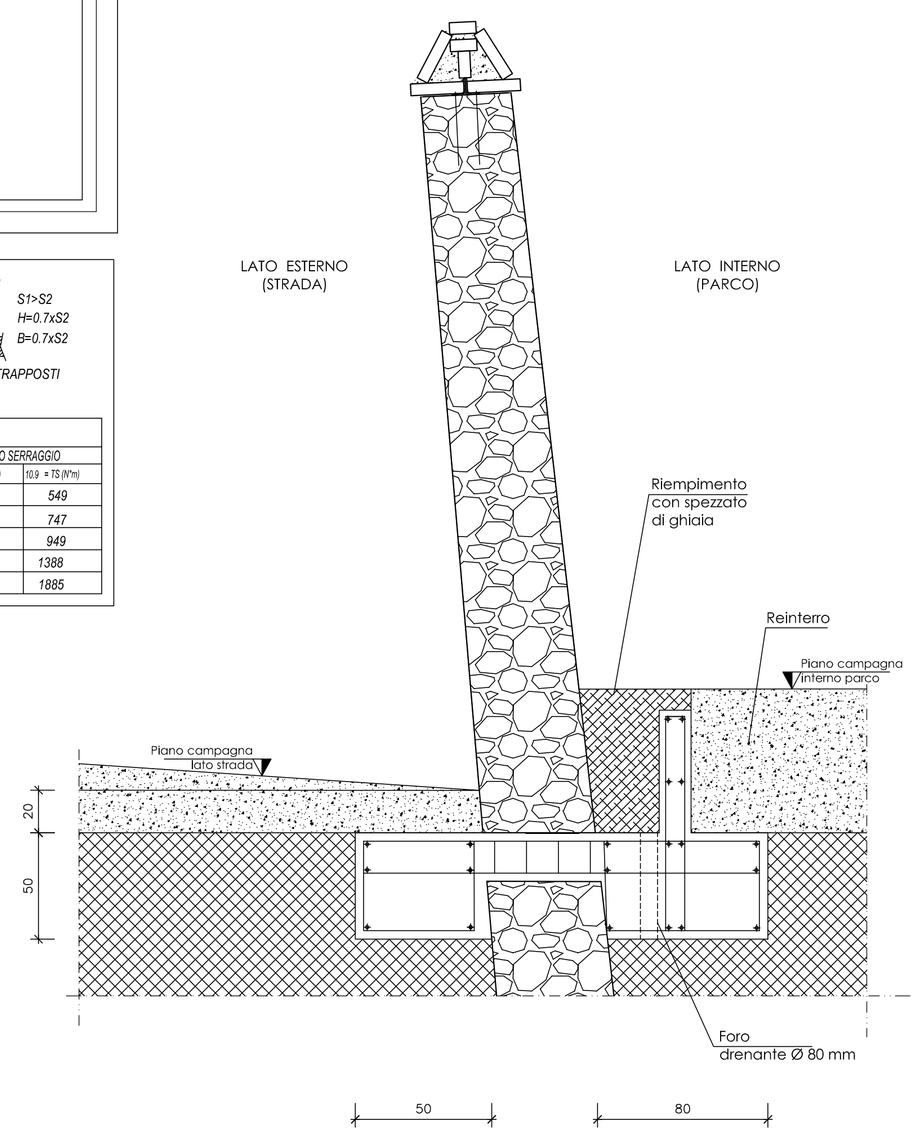

IPOTESI A - PARTICOLARE SEZIONE ARMATURE FONDAZIONI E MURO DI SOSTEGNO
Scala 1:20

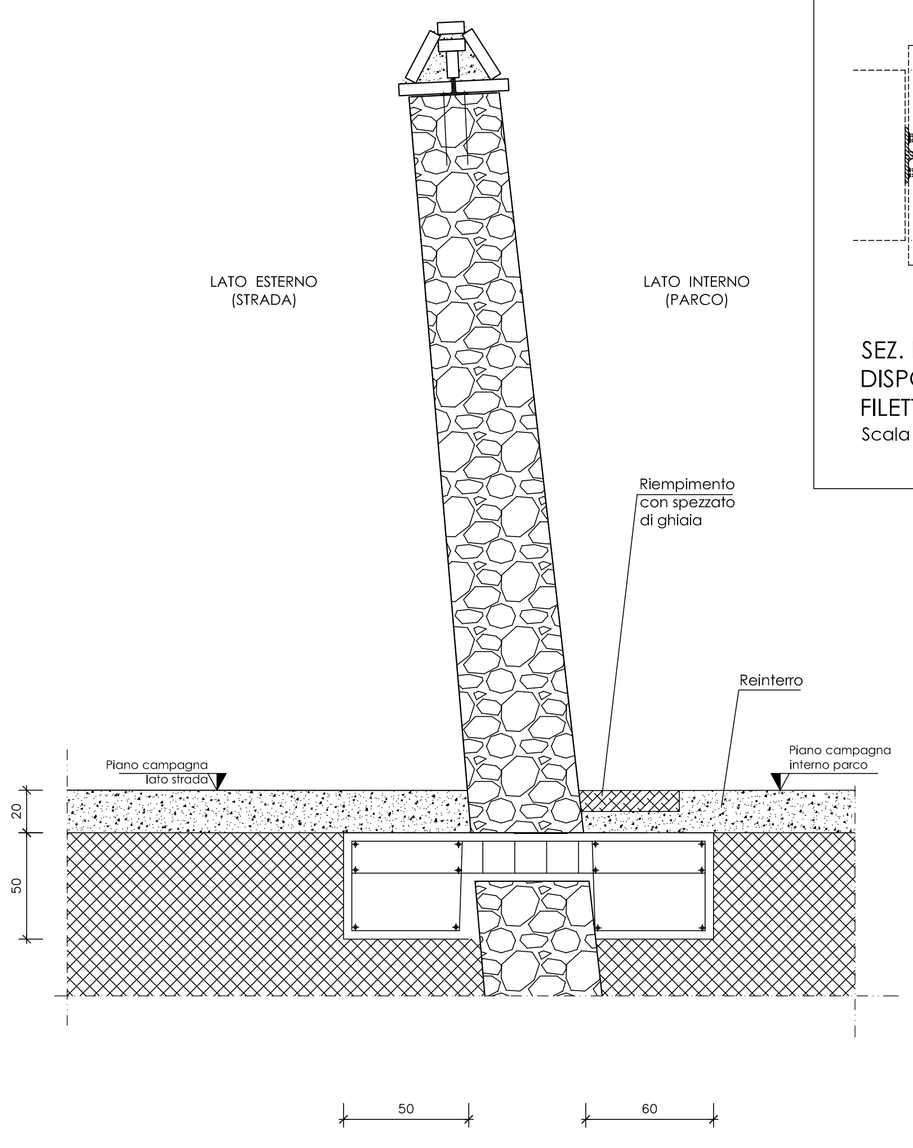

IPOTESI B - PARTICOLARE SEZIONE ARMATURE FONDAZIONI
Scala 1:20

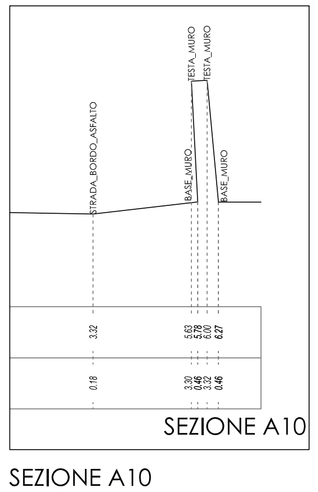

SEZIONE A10
FONDAZIONI E MURO DI SOSTEGNO
Scala 1:20

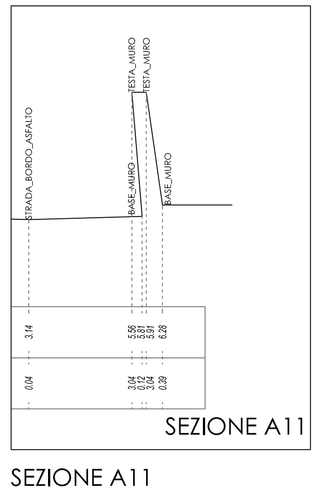

SEZIONE A11
FONDAZIONI E MURO DI SOSTEGNO
Scala 1:20